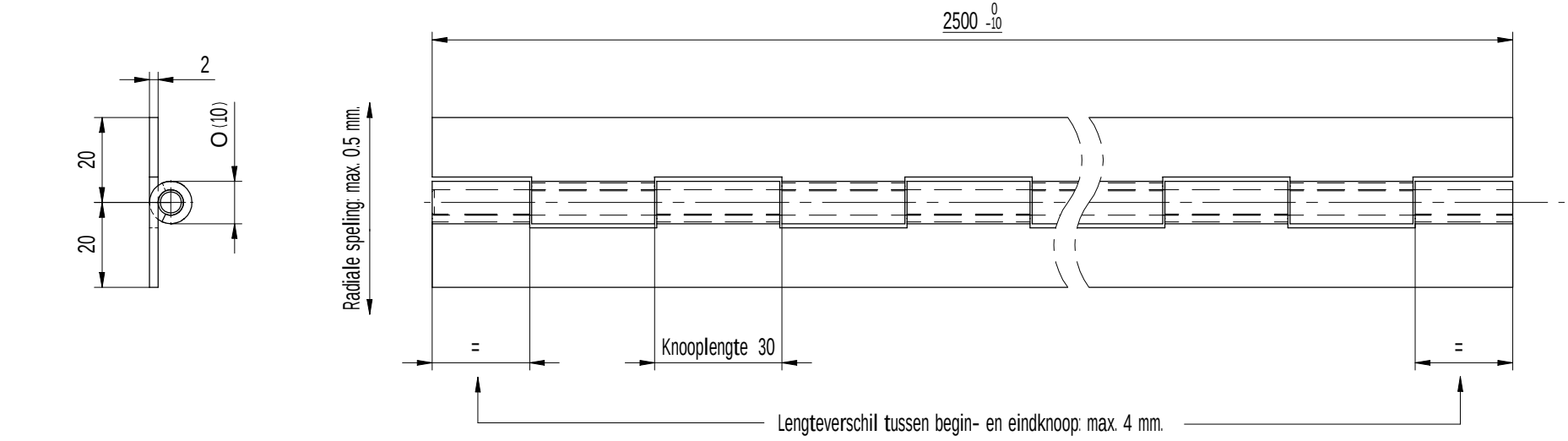

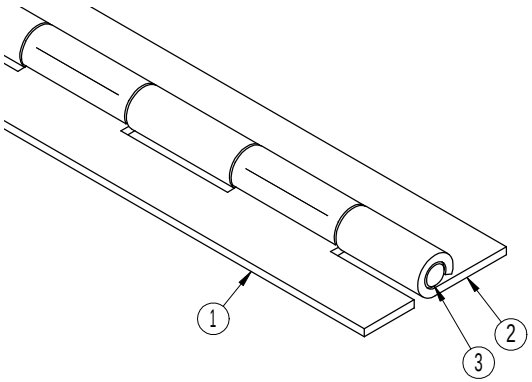

Stuknummer	Aantal	Benaming	Materiaal	Afmetingen	Opmerkingen
3	1	Pen	RVS 316 (1.4401)	Ø6 x 2500	
2	1	Bled	RVS 316 (1.4401)	2500 x 20 x 2.0	
1	1	Bled	RVS 316 (1.4401)	2500 x 20 x 2.0	

Toleranties volgens DIN ISO 2768-m

Schaal : 1:1 | Eenheid : mm

Getekend : S.R. | Datum : '08-09-18

Rev.Nr.	Datum	Naam
-	-	-

Auteursrechten voorbehouden ©

BOSCH Scharnieren

Als het maatwerk moet zijn

www.boschscharnieren.com

Benaming : Pianoscharnier

DIN A3

tekeningnummer : 153594

Bladnr. 000