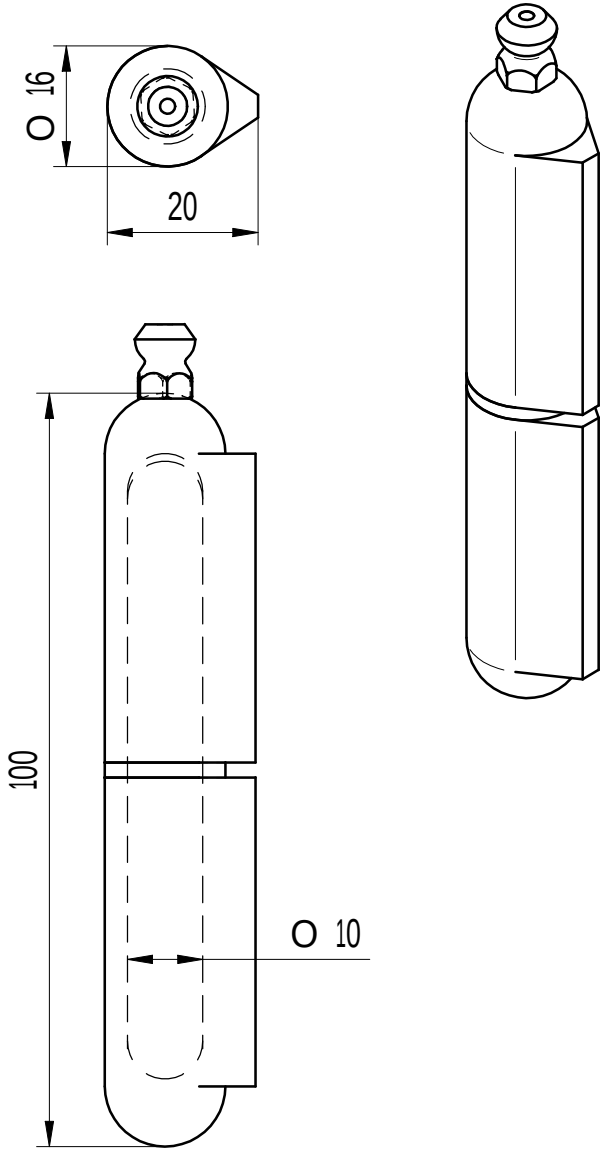

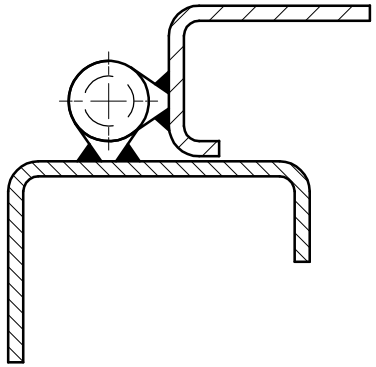

aanbevolen toepassing

Posnr.	Aantal	Benaming	Materiaal	Finish	Afmetingen	Opmerkingen
5*	1	Smeernippel	Staal verzinkt			
4*	1	Dopdeel	RVS 304 (1.4301)			
3*	1	Pendeel	RVS 304 (1.4301)			
2*	1	Ring	RVS 303 (1.4305)			
1*	1	Pen	RVS 303 (1.4305)			

Toleranties volgens DIN ISO 2768-m

Schaal : 11 | Eenheid : mm

Getekend : Bosch | Datum : 2009

Rev.Nr.	Datum	Naam
-	-	-

Auteursrechten voorbehouden ©

BOSCH Scharnieren

Als het maatwerk moet zijn

www.boschscharnieren.com

Benaming : Laspaumelle 153923

DIN A3

tekeningnummer : 153923

Bladnr. 000