Beispiel Stangenscharnier.

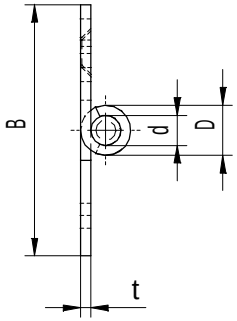

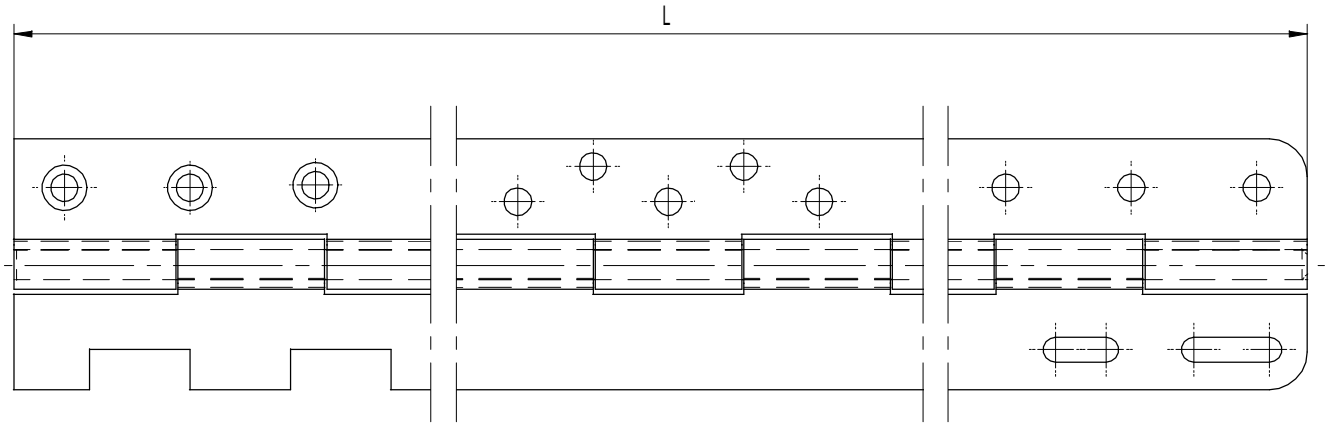

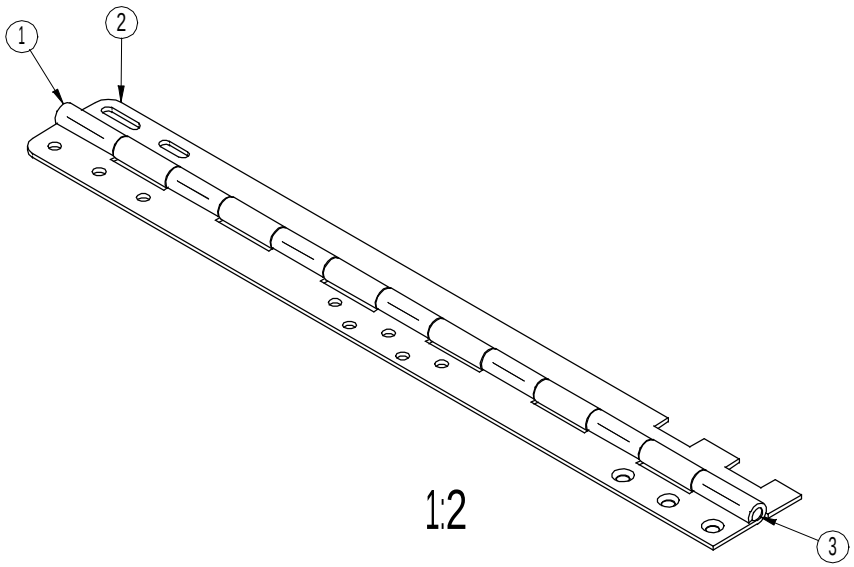

Stücknr	Menge	Benennung	Werkstoff	Abmessung	Bemerkungen
3	1	Stift			
2	1	Scharnierteil			
1	1	Scharnierteil			

Allgemeintoleranzen DIN ISO 2768-m

Maßstab : 1:1 | Einheit : mm

Gezeichnet: J.B.B. | Datum : '06-04-14

BOSCH Scharniere

Wenn es auf Scharnierlösungen ankommt

www.boschscharniere.de

Benennung : Stangenscharnier, special

DIN A3

Zeichnungsnummer: Special

Blatt : 000

Rev.Nr.	Datum	Naam
-	-	-

Alle rechte vorbehalten ©